5 シリーズ E61

(03/2004 – 05/2010)

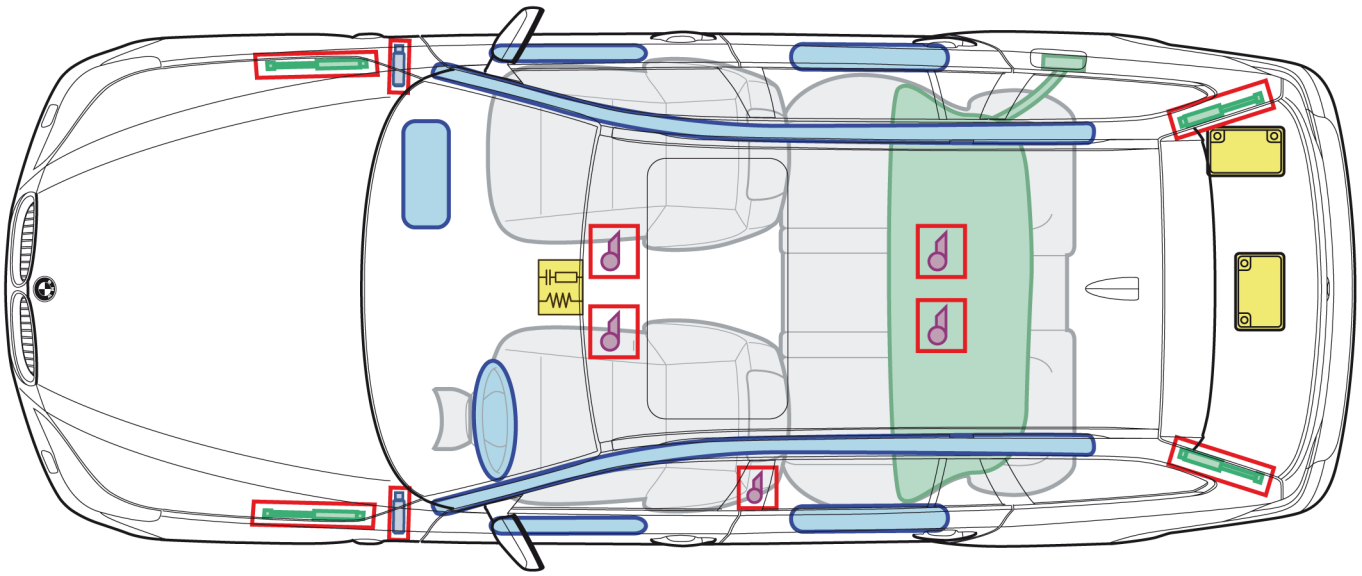

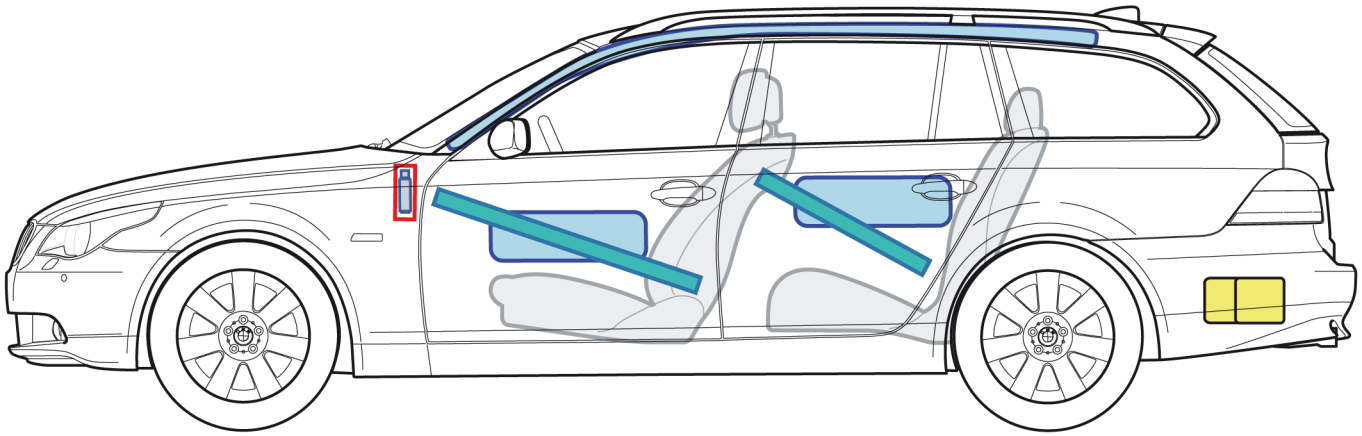

説明

エア バッグ	ボディ補強	エアバッグ コントロール ユニット
ガス ジェネレーター	ガス ショック アブソーバー	12 ボルト バッテリー
シートベルト テンショナー	フューエル タンク	

この概要では、車両の最大装備を示しています。

(C) 2011 BMW AG München, Deutschland
2011 年 9 月発行

車両の開放

これらの注意事項は、訓練を受けたレスキュー隊員にのみ適用されます。この他さらにセイフティ システムの機能および作動方式、ならびに車両特性に関する知識が必要となります。

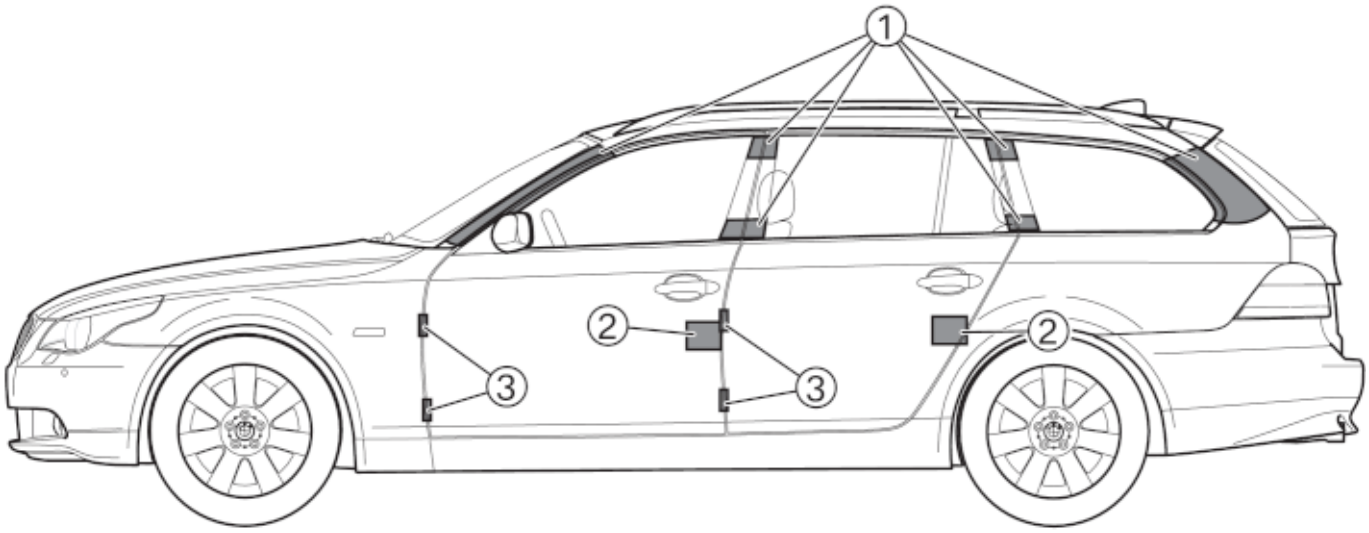

1. 面は、ルーフを切断することのできる領域を示しています。ボディを切断するための前提条件は、最新の高性能特殊カッターです。旧式の油圧カッターでは負担が大きすぎるかもしれません。
   高性能特殊カッターは、訓練を受けた人員によって専門的かつ適切に使用されなければなりません。
2. ドア ロック
3. ドア ヒンジ

重要なインフォメーション

隊員のためのインフォメーションに注意してください (救急ガイド を参照) 。

(C) 2011 BMW AG München, Deutschland
2011 年 9 月発行